CONFIGURAÇÃO DE PENAS P/ PLOTAGEM

COR	ESP.
1	07 0,1
2	07 0,2
3	07 0,3
4	07 0,4
5	07 0,5
6	07 0,6
7	07 0,25
8	07 0,08
9	07 0,15
140	140 0,15
162	162 0,15

DIAGRAMA DE COMANDO DAS BOMBAS

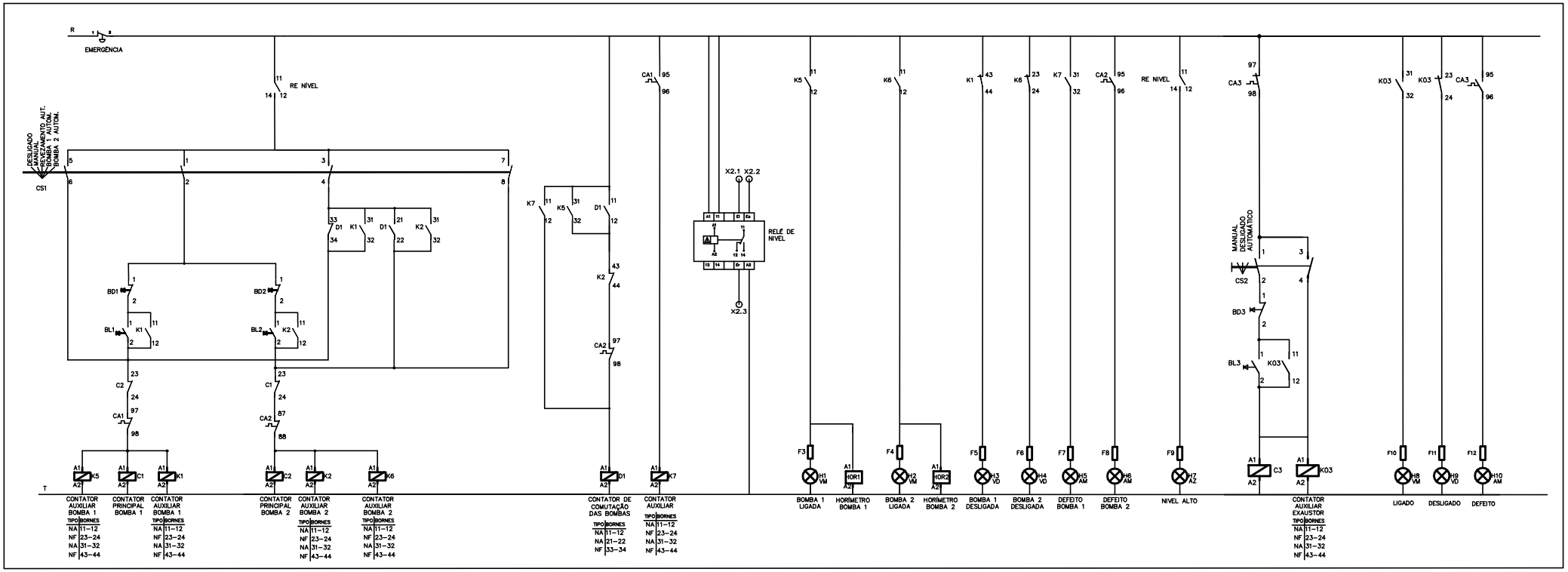

SERVIÇO AUXILIAR

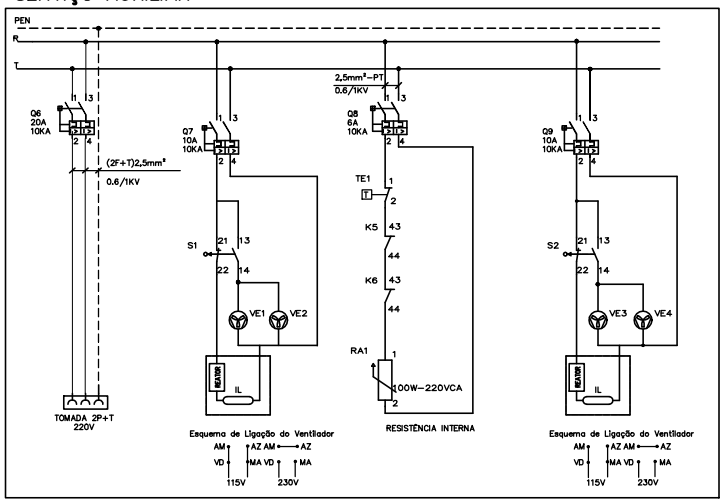

CONTROLE DE UMIDADE

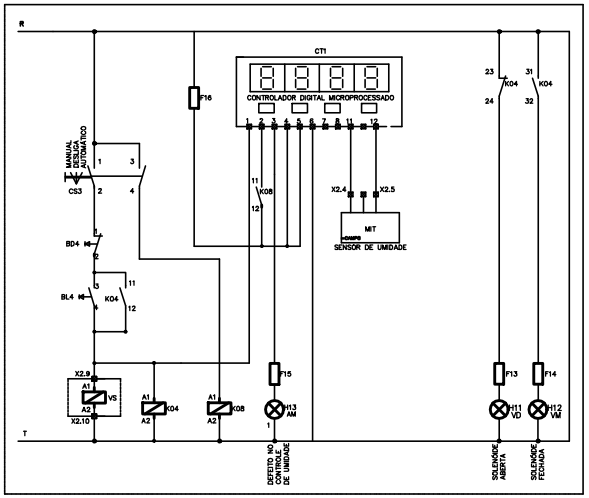

RÉGUA DE BORNES

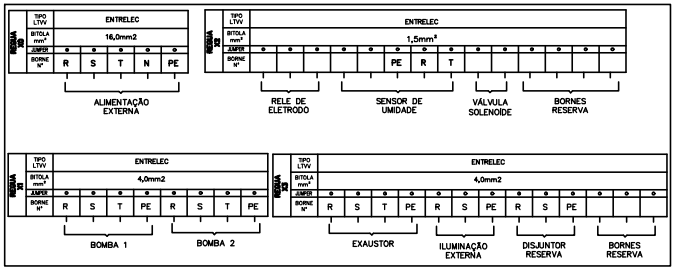

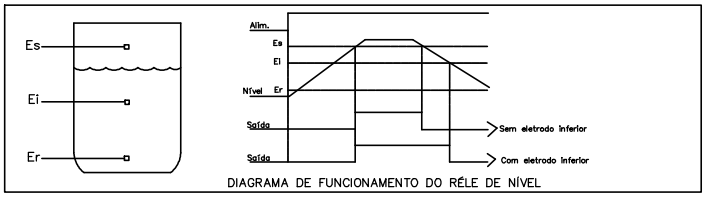

DIAGRAMA DE FUNCIONAMENTO DO RÉLE DE NÍVEL

ESTE DESENHO É PROPRIEDADE DA COMPANHIA ESPÍRITO SANTENSE DE SANEAMENTO – CESAN E NÃO PODE SER COPIADO SEM SUA AUTORIZAÇÃO.

NÚMEROS	TÍTULOS	Nº	LOCAL	DISCRIMINAÇÃO	DES.	DIV.	GER.	DATA
PRINCIPAIS DESENHOS DE REFERÊNCIA		REVISÃO						

CANCELA E SUBSTITUI O DESENHO NÚMERO:

CANCELADO E SUBSTITUÍDO PELO DESENHO NÚMERO:

CENTRO DE DOCUMENTAÇÃO

RECEBIDO: / /

Nº DOC.: ASS.:

APROVAÇÃO CESAN:

ASS.: MATR.:

UNID.: DATA: / /

ESTA APROVAÇÃO NÃO ISENTA A CONTRATADA DE SUAS RESPONSABILIDADES LEGAIS.

EMITENTE: Etep Consultoria, Gerenciamento e Serviços

PROJETADO: ANDRÉ MIRANDA DAHER — CREA: 18148/D REGIÃO: ES

COORDENADOR: ARTUR AUGUSTO OLIVEIRA NEVES — CREA: 045309/D REGIÃO: RJ

DESENHO: André Miranda Daher

Nº DES. PROJETISTA: 0876.DS.013.E.0084/01

DATA: 01 /08 /2011

RESPONSÁVEL TÉCNICO:

CREA: 045309/D REGIÃO: RJ ART Nº:28220110020348 DATA: 22/08/2011

EMISSÃO CESAN — DATAS

PROJETADO:

CREA:

DESENHADO:

VERIFICADO: ENGº NESTOR GORZA JUNIOR

DIVISÃO: ENGº NESTOR GORZA JUNIOR

GERÊNCIA: ENGª SANDRA SILY

CESAN

MUNICÍPIO: VILA VELHA | DISTRITO: – | BAIRRO: PRAIA DA SEREIA

NOME DO EMPREENDIMENTO: IMPLANTAÇÃO DO SISTEMA DE ESGOTAMENTO SANITÁRIO BARRA DO JUCU, MORADA DO SOL E PONTA DA FRUTA

TÍTULO: ELEVATÓRIA DE ESGOTO BRUTO EEB2A–BACIA PONTA DA FRUTA/SUB–BACIA 2A
PROJETO ELÉTRICO
DIAGRAMA DE COMANDO E RÉGUA DE BORNES

ESCALA:	FOLHA:	Nº CESAN	REV:
INDICADA	05/ 07	A–050–000–91–6–XX–0029	01